TECHNOGROUP
HIGH TECHNOLOGY EQUIPMENT

15 ЛЕТ НА РЫНКЕ

ПРИВОД ПОСТОЯННОГО ТОКА DC200

TECHNOGROUP
HIGH TECHNOLOGY EQUIPMENT

МОЖЕТ ПОЛНОСТЬЮ ЗАМЕНИТЬ ПРИВОДЫ

SIEMENS 6RA70 | **SIEMENS 6RA80**

В зависимости от применения доступны электроприводы для двухквадрантного или четырехквадрантного режимов работы и встроенная силовая часть цепи возбуждения.

Включает встраиваемые блоки для подключения к трехфазному источнику питания. Они используются для питания цепей якоря и поля приводов постоянного тока с переменной скоростью.

Диапазон номинального постоянного тока блоков составляет **от 15 до 3000 А** и может быть увеличен путем параллельного подключения электропривода постоянного тока.

ИМЕЮТ РАЗЛИЧНЫЕ ПРОТОКОЛЫ СВЯЗИ

- PROFINET
- USS
- SINAMICS LINK
- DCS LINK
- PROFIBUS
- CANOPEN

TG Drive DC200 являются автономными благодаря встроенному параметрирующему устройству и не требуют дополнительного оборудования для параметрирования.

Все функции, связанные с управлением по разомкнутому и замкнутому контуру, а также все функции контроля и вспомогательные функции выполняются микропроцессорной системой.

Заданные и действительные значения могут быть введены в аналоговом или дискретном виде.

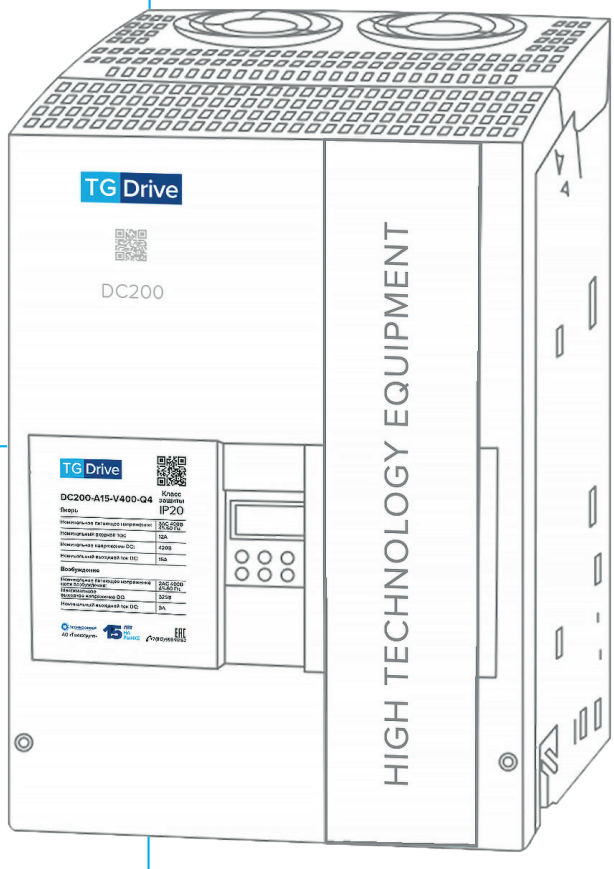

TECHNOGROUP
HIGH TECHNOLOGY EQUIPMENT

ТИПОВОЙ КОД TG DRIVE DC200

DC200 A1600 V400 Q2

1 — DC200
2 — A1600
3 — V400
4 — Q2

1. Серия приводов постоянного тока
2. Номинальный выходной ток, А
3. Номинальное напряжение питания, В
4. Q2 – двухквадрантный режим
   Q4 – четырехквадрантный режим

ТЕХНИЧЕСКИЕ ПАРАМЕТРЫ

Наименование	Основные параметры
Напряжение питания	3AC400~950В
Колебания напряжения	-20%~+10%
Номинальная частота	50 Гц или 60 Гц±2%
Максимальный выходной ток одного устройства	3000А
Перегрузочная способность	100%~180%
Окружающая температура	5°C~40°C Нормальное использование 40°C~50°C Используйте с пониженной мощностью.
Высота над уровнем моря	≤1000 м без потери мощности ≤1000 м с пониженной мощностью

ТЕХНИЧЕСКИЕ ХАРАКТЕРИСТИКИ СЕРИИ DC200

Код Siemens DCM	Технические характеристики и модели	Номинальное напряжение питания, В	Номинальный выходной ток, А	Габаритные размеры (Ш×Г×В), мм
DC200 Q2 Двухквадрантный режим				
6RA8025-6DS22-0AA0	DC200-A60-V400-Q2	3AC400	60	268×252×385
6RA8028-6DS22-0AA0	DC200-A90-V400-Q2		90	
6RA8031-6DS22-0AA0	DC200-A125-V400-Q2		125	
6RA8075-6DS22-0AA0	DC200-A210-V400-Q2		210	
6RA8078-6DS22-0AA0	DC200-A280-V400-Q2		280	
6RA8081-6DS22-0AA0	DC200-A400-V400-Q2		400	268×435×785
6RA8085-6DS22-0AA0	DC200-A600-V400-Q2		600	
6RA8087-6DS22-0AA0	DC200-A850-V400-Q2		850	
6RA8091-6DS22-0AA0	DC200-A1200-V400-Q2		1200	453×505×883
6RA8093-4DS22-0AA0	DC200-A1600-V400-Q2		1600	
6RA8095-4DS22-0AA0	DC200-A2000-V400-Q2		2000	
6RA8098-4DS22-0AA0	DC200-A3000-V400-Q2		3000	
6RA8025-6FS22-0AA0	DC200-A60-V480-Q2	3AC480	60	268×252×385
6RA8028-6FS22-0AA0	DC200-A90-V480-Q2		90	
6RA8031-6FS22-0AA0	DC200-A125-V480-Q2		125	
6RA8075-6FS22-0AA0	DC200-A210-V480-Q2		210	
6RA8078-6FS22-0AA0	DC200-A280-V480-Q2		280	
6RA8082-6FS22-0AA0	DC200-A450-V480-Q2		400	268×435×785
6RA8085-6FS22-0AA0	DC200-A600-V480-Q2		600	
6RA8087-6FS22-0AA0	DC200-A850-V480-Q2		850	
6RA8091-6FS22-0AA0	DC200-A1200-V480-Q2		1200	453×505×883

TECHNOGROUP
HIGH TECHNOLOGY EQUIPMENT

Код Siemens DCM	Технические характеристики и модели	Номинальное напряжение питания, В	Номинальный выходной ток, А	Габаритные размеры (Ш×Г×В), мм
6RA8025-6GS22-0AA0	DC200-A60-V575-Q2	3AC575	60	268×252×385
6RA8031-6GS22-0AA0	DC200-A125-V575-Q2		125	
6RA8075-6GS22-0AA0	DC200-A210-V575-Q2		210	
6RA8081-6GS22-0AA0	DC200-A400-V575-Q2		400	268×275×625
6RA8085-6GS22-0AA0	DC200-A600-V575-Q2		600	
6RA8087-6GS22-0AA0	DC200-A800-V575-Q2		800	
6RA8090-6GS22-0AA0	DC200-A1100-V575-Q2		1100	268×435×785
6RA8093-4GS22-0AA0	DC200-A1600-V575-Q2		1600	453×505×883
6RA8095-4GS22-0AA0	DC200-A2000-V575-Q2		2000	
6RA8096-4GS22-0AA0	DC200-A2200-V575-Q2		2200	
6RA8097-4GS22-0AA0	DC200-A2800-V575-Q2		2800	
6RA8086-6Q4S22-0AA0	DC200-A760-V690-Q2	3AC690	720	268×435×785
6RA8090-6Q4S22-0AA0	DC200-A1000-V690-Q2		1000	453×505×883
6RA8093-4Q4S22-0AA0	DC200-A1500-V690-Q2		1500	
6RA8095-4Q4S22-0AA0	DC200-A2000-V690-Q2		2000	
6RA8097-4Q4S22-0AA0	DC200-A2600-V690-Q2		2600	
6RA8088-6LS22-0AA0	DC200-A950-V830-Q2	3AC830	950	268×435×785
6RA8093-4LS22-0AA0	DC200-A1500-V830-Q2		1500	453×505×883
6RA8095-4LS22-0AA0	DC200-A1900-V830-Q2		1900	
6RA8096-4MS22-0AA0	DC200-A2200-V950-Q2	3AC950	2200	
DC200 Q4 Четырехквадрантный режим				
6RA8013-6DV62-0AA0	DC200-A15-V400-Q4	3AC400	15	268×221×385
6RA8018-6DV62-0AA0	DC200-A30-V400-Q4		30	
6RA8025-6DV62-0AA0	DC200-A60-V400-Q4		60	268×252×385
6RA8028-6DV62-0AA0	DC200-A90-V400-Q4		90	
6RA8031-6DV62-0AA0	DC200-A125-V400-Q4		125	
6RA8075-6DV62-0AA0	DC200-A210-V400-Q4		210	
6RA8078-6DV62-0AA0	DC200-A280-V400-Q4		280	
6RA8081-6DV62-0AA0	DC200-A400-V400-Q4		400	268×435×785
6RA8085-6DV62-0AA0	DC200-A600-V400-Q4		600	
6RA8087-6DV62-0AA0	DC200-A850-V400-Q4		850	
6RA8091-6DV62-0AA0	DC200-A1200-V400-Q4		1200	453×505×883
6RA8093-4DV62-0AA0	DC200-A1600-V400-Q4		1600	

Код Siemens DCM	Технические характеристики и модели	Номинальное напряжение питания, В	Номинальный выходной ток, А	Габаритные размеры (Ш×Г×В), мм
6RA8095-4DV62-0AA0	DC200-A2000-V400-Q4	3AC400	2000	
6RA8098-4DV62-0AA0	DC200-A3000-V400-Q4		3000	
6RA8013-6FV62-0AA0	DC200-A15-V480-Q4	3AC480	15	268×221×385
6RA8018-6FV62-0AA0	DC200-A30-V480-Q4		30	
6RA8025-6FV62-0AA0	DC200-A60-V480-Q4		60	268×252×385
6RA8028-6FV62-0AA0	DC200-A90-V480-Q4		90	
6RA8031-6FV62-0AA0	DC200-A125-V480-Q4		125	
6RA8075-6FV62-0AA0	DC200-A210-V480-Q4		210	
6RA8078-6FV62-0AA0	DC200-A280-V480-Q4		280	
6RA8082-6FV62-0AA0	DC200-A450-V480-Q4	3AC400	450	268×435×785
6RA8085-6FV62-0AA0	DC200-A600-V480-Q4		600	
6RA8087-6FV62-0AA0	DC200-A850-V480-Q4		850	
6RA8091-6FV62-0AA0	DC200-A1200-V480-Q4		1200	453×505×883
6RA8025-6GV62-0AA0	DC200-A60-V575-Q4	3AC575	60	268×252×385
6RA8031-6GV62-0AA0	DC200-A125-V575-Q4		125	
6RA8075-6GV62-0AA0	DC200-A210-V575-Q4		210	
6RA8081-6GV62-0AA0	DC200-A400-V575-Q4		400	268×275×625
6RA8085-6GV62-0AA0	DC200-A600-V575-Q4		600	
6RA8087-6GV62-0AA0	DC200-A850-V575-Q4		850	
6RA8090-6GV62-0AA0	DC200-A1100-V575-Q4		1100	268×435×785
6RA8093-4GV62-0AA0	DC200-A1600-V575-Q4		1600	453×505×883
6RA8095-4GV62-0AA0	DC200-A2000-V575-Q4		2000	
6RA8096-4GV62-0AA0	DC200-A2200-V575-Q4		2200	
6RA8097-4GV62-0AA0	DC200-A2800-V575-Q4		2800	
6RA8086-6KV62-0AA0	DC200-A760-V690-Q4	3AC690	760	268×435×785
6RA8090-6KV62-0AA0	DC200-A1000-V690-Q4		1000	453×505×883
6RA8093-4KV62-0AA0	DC200-A1500-V690-Q4		1500	
6RA8095-4KV62-0AA0	DC200-A2000-V690-Q4		2000	
6RA8097-4KV62-0AA0	DC200-A2600-V690-Q4		2600	
6RA8088-6LV62-0AA0	DC200-A950-V830-Q4	3AC830	850	268×435×785
6RA8093-4LV62-0AA0	DC200-A1500-V830-Q4		1500	453×505×883
6RA8095-4LV62-0AA0	DC200-A1900-V830-Q4		1900	
6RA8096-4MV62-0AA0	DC200-A2200-V950-Q4	3AC950	2200	

TECHNOGROUP
HIGH TECHNOLOGY EQUIPMENT

ТИПОВАЯ ПРИНЦИПИАЛЬНАЯ СХЕМА DC200 — БЛОК УПРАВЛЕНИЯ

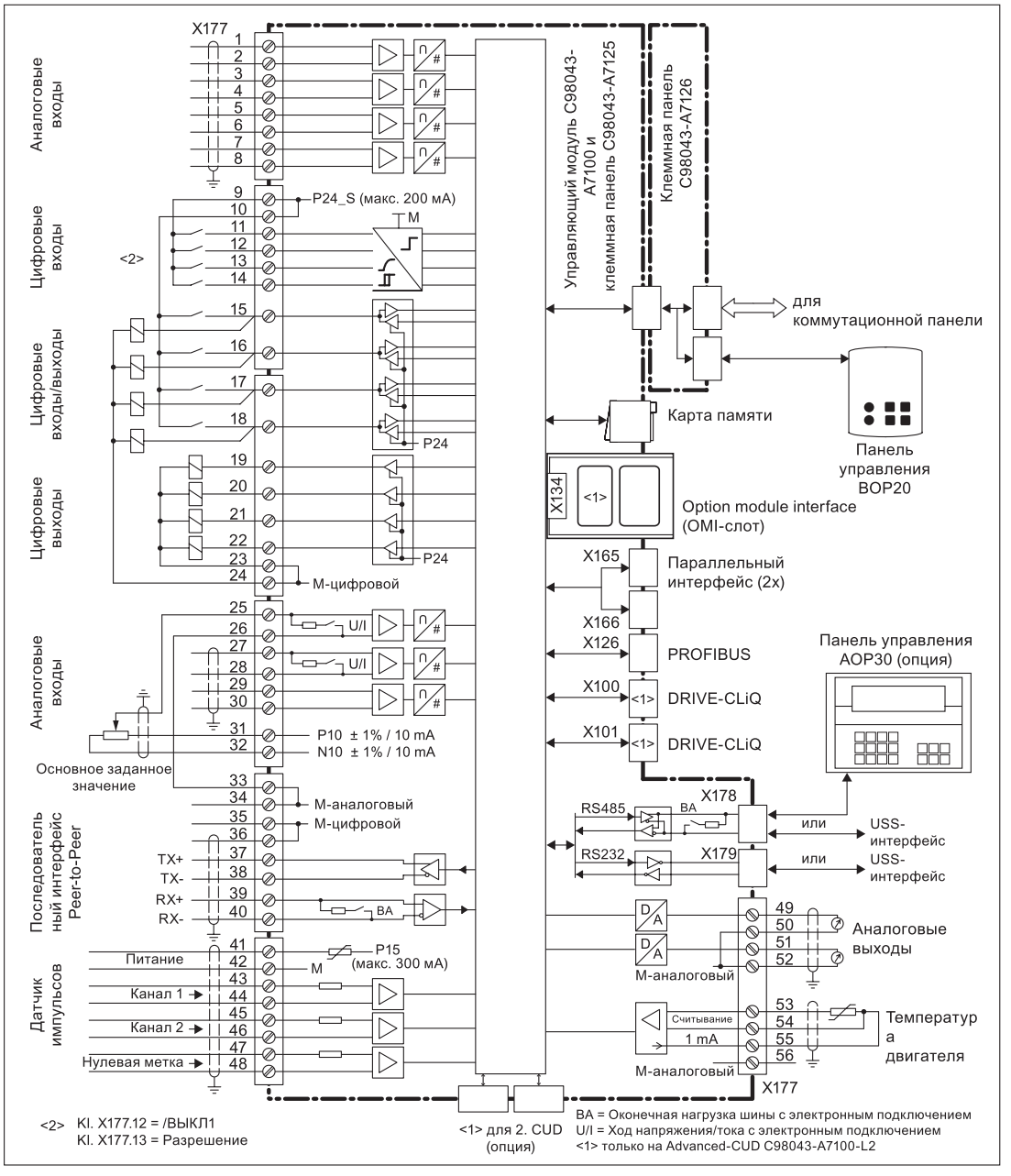

СХЕМА ПИТАНИЯ БЛОКА ЭЛЕКТРОНИКИ

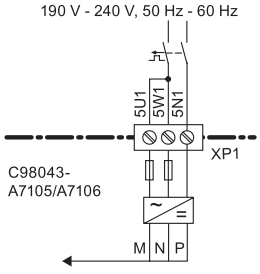	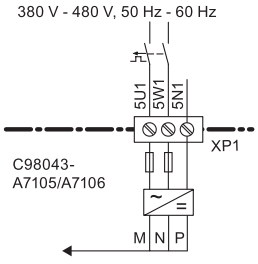
Питание блока электроники 230 V Устройства с коммутационной панелью C98043-A7105 / C98043-A7106	Питание блока электроники 400 V Устройства с коммутационной панелью C98043-A7105 / C98043-A7106

С опцией L05

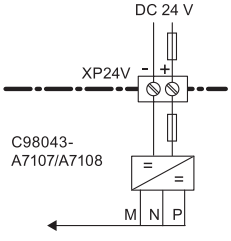
Питание блока электроники для подключения к 24 В= Устройства с интерфейсом питания C98043-A7107 / C98043-A7108

ТИПОВАЯ РЕКОМЕНДУЕМАЯ ЭЛЕКТРИЧЕСКАЯ СХЕМА ПОДКЛЮЧЕНИЯ DC200 15A — 30A

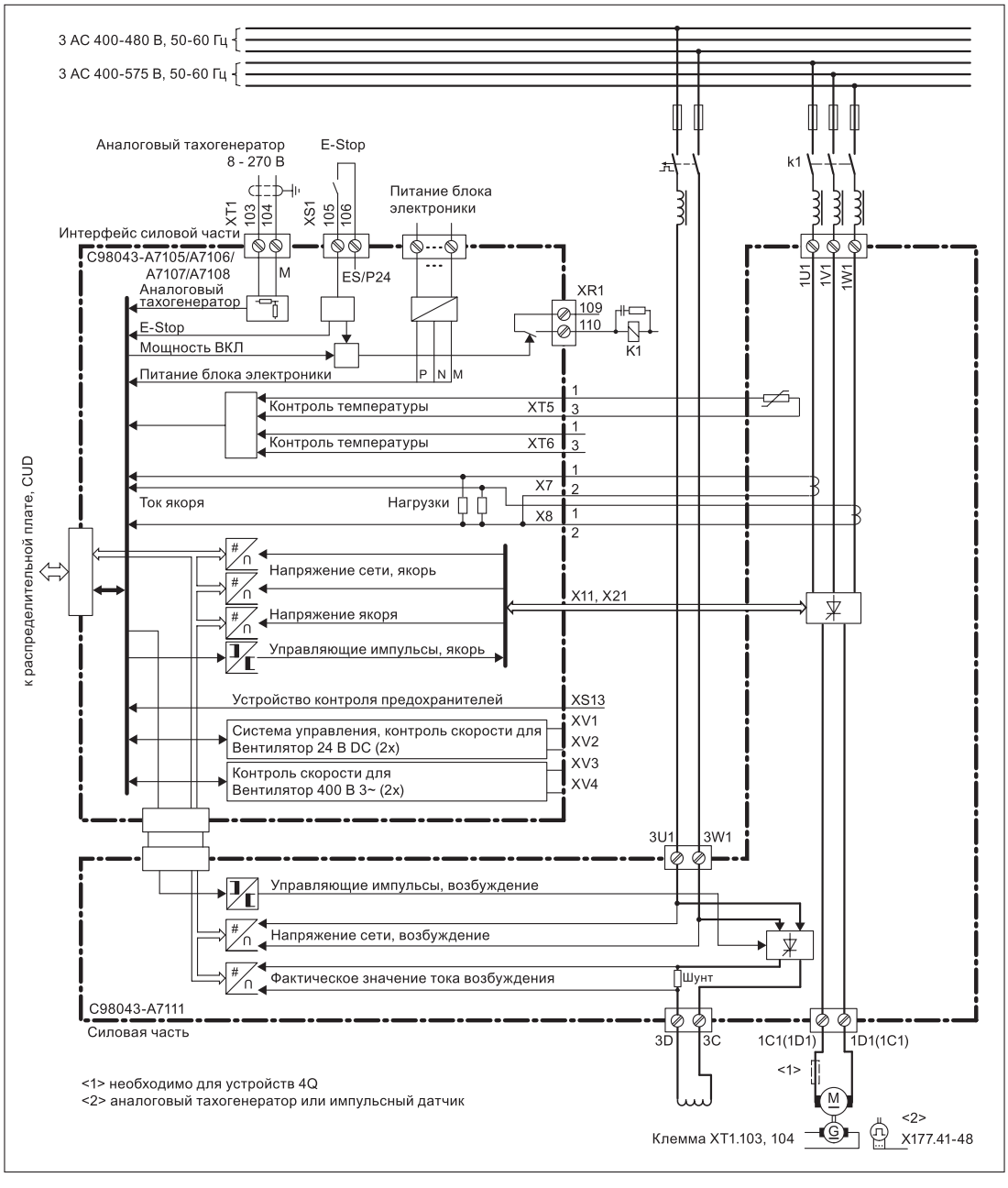

ТИПОВАЯ РЕКОМЕНДУЕМАЯ ЭЛЕКТРИЧЕСКАЯ СХЕМА ПОДКЛЮЧЕНИЯ DC200 60А — 125А

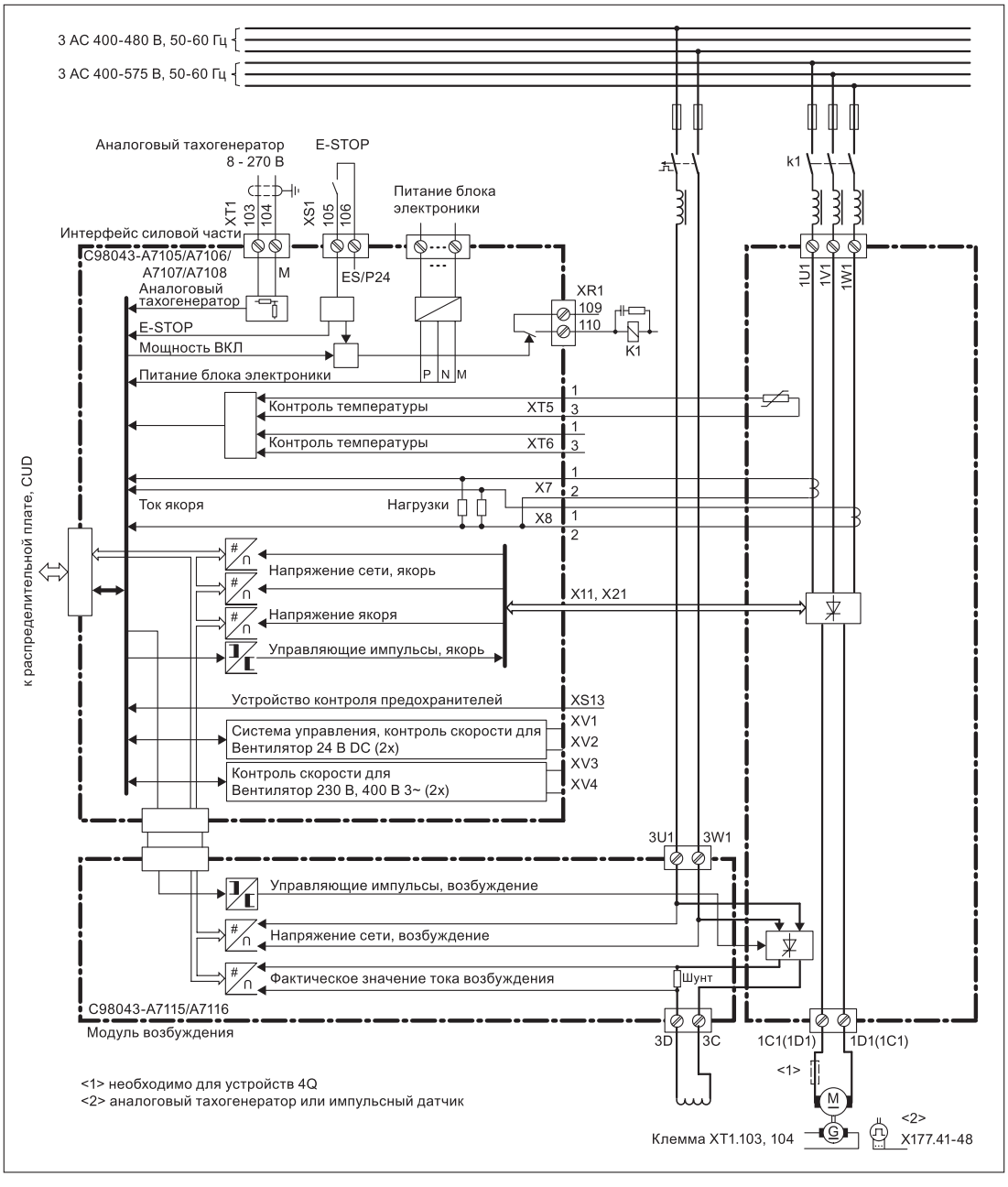

TECHNOGROUP
HIGH TECHNOLOGY EQUIPMENT

ТИПОВАЯ РЕКОМЕНДУЕМАЯ ЭЛЕКТРИЧЕСКАЯ СХЕМА ПОДКЛЮЧЕНИЯ DC200 210A — 280A

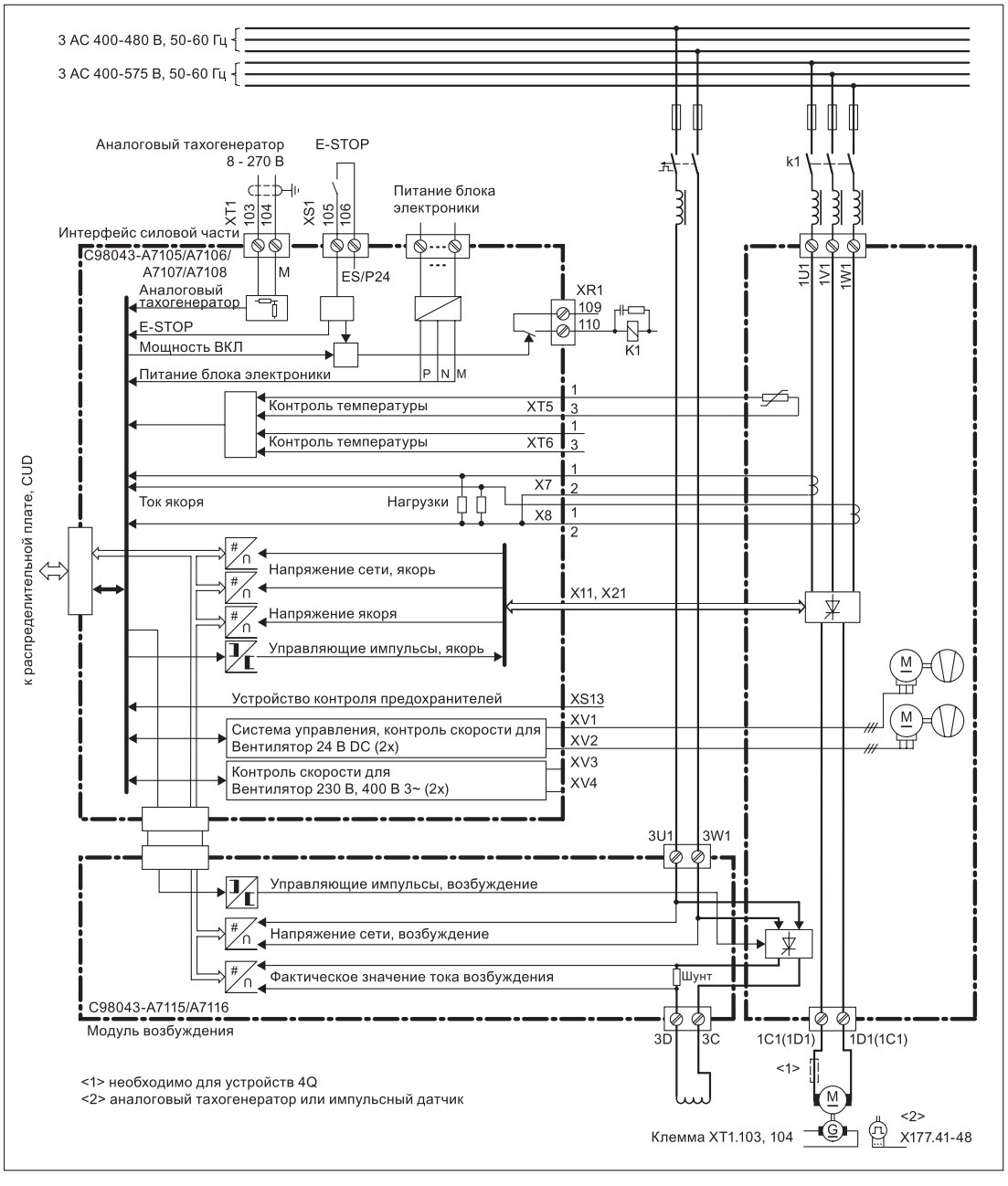

ТИПОВАЯ РЕКОМЕНДУЕМАЯ ЭЛЕКТРИЧЕСКАЯ СХЕМА ПОДКЛЮЧЕНИЯ DC200 400А — 3000А

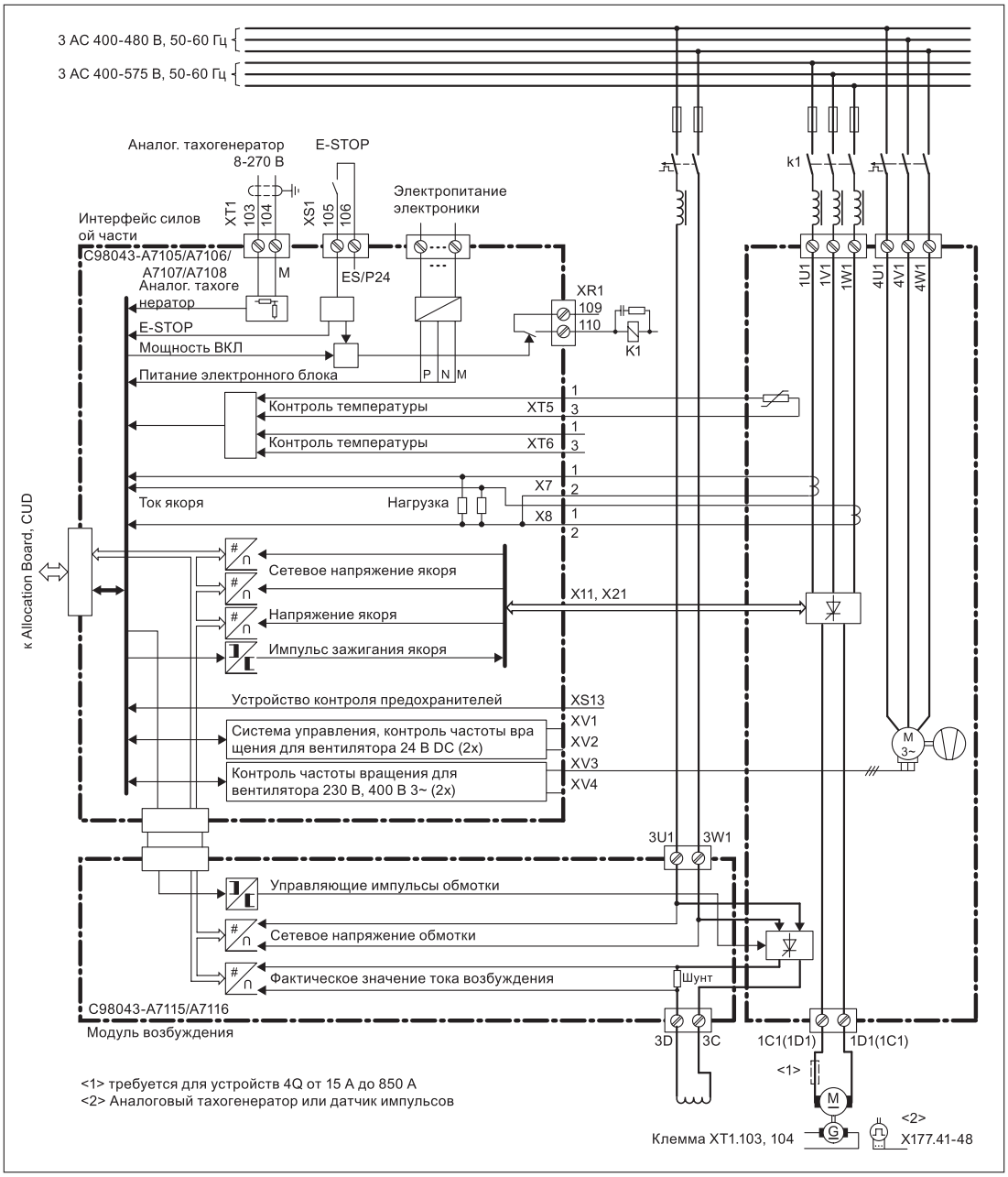

<1> требуется для устройств 4Q от 15 А до 850 А
<2> Аналоговый тахогенератор или датчик импульсов

TECHNOGROUP
HIGH TECHNOLOGY EQUIPMENT

СТРУКТУРНАЯ СХЕМА СИЛОВОЙ ЧАСТИ DC200 60A Q2

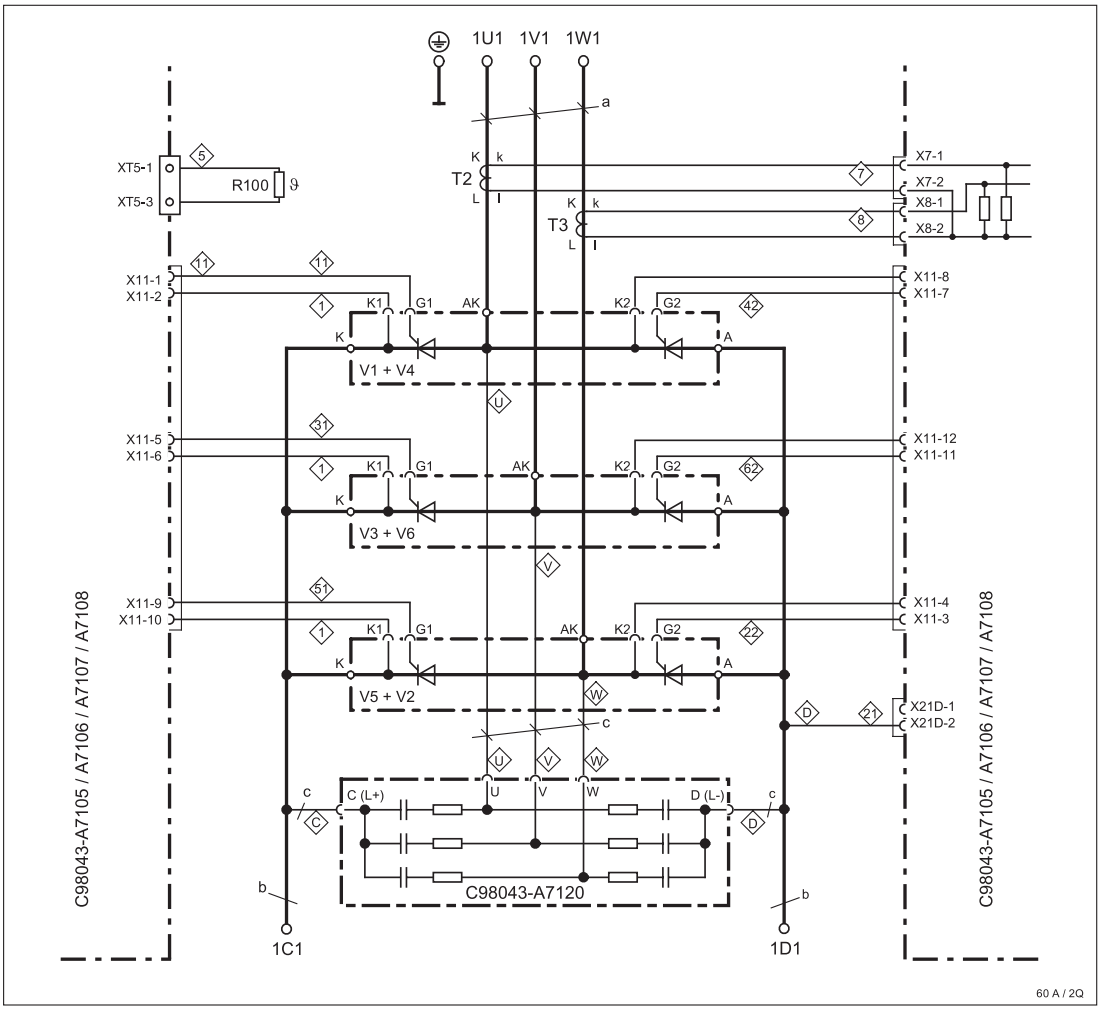

СТРУКТУРНАЯ СХЕМА СИЛОВОЙ ЧАСТИ DC200 15A — 30A Q4

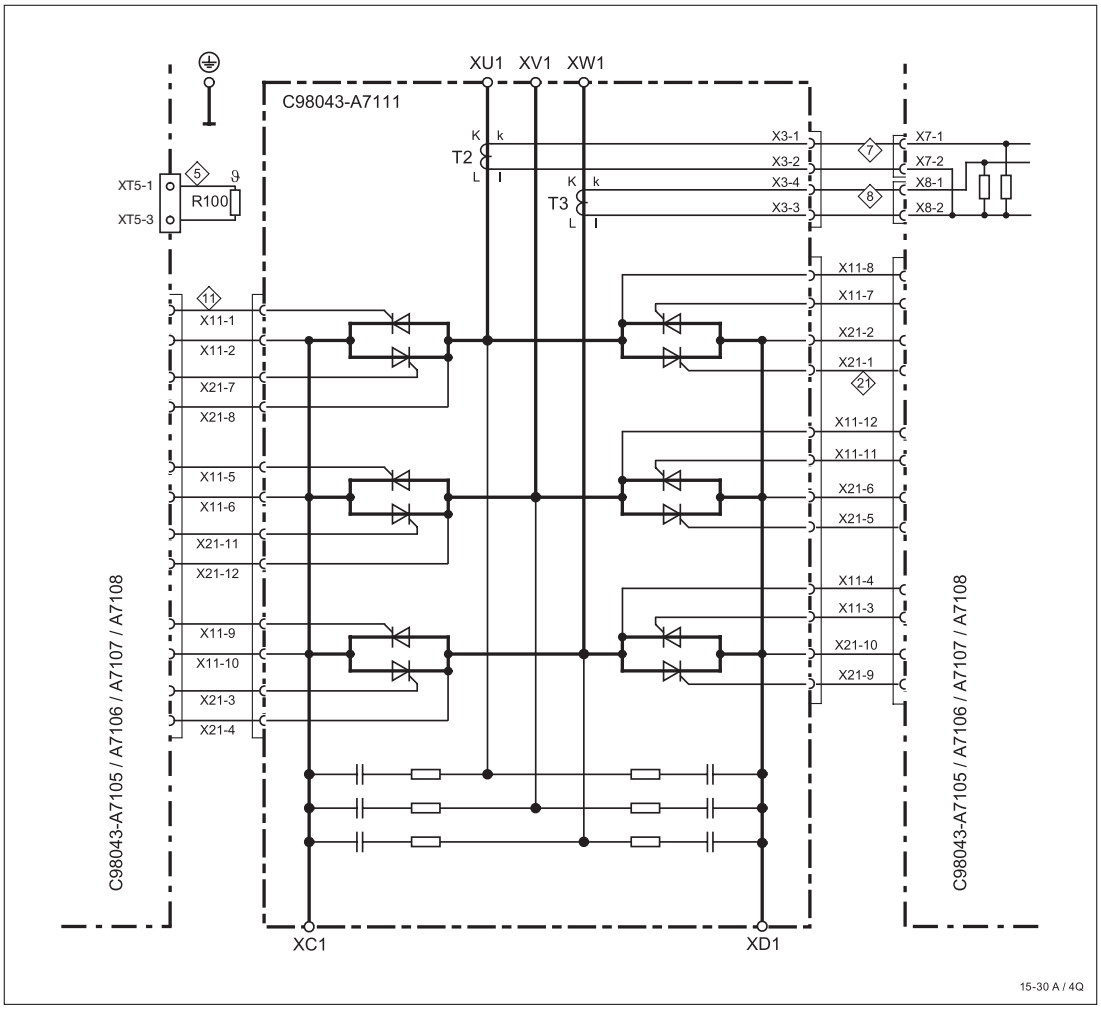

TECHNOGROUP
HIGH TECHNOLOGY EQUIPMENT

6-ИМПУЛЬСНОЕ ПАРАЛЛЕЛЬНОЕ ПОДКЛЮЧЕНИЕ DC200

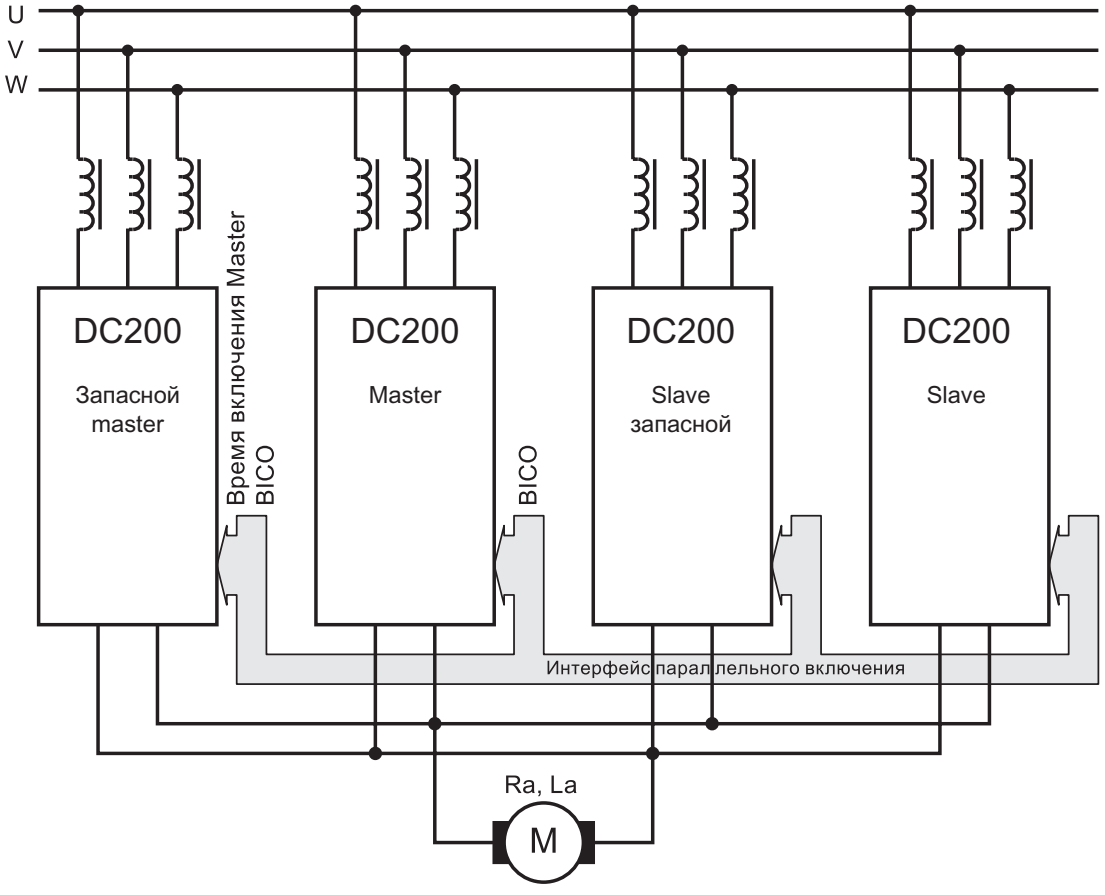

12-ИМПУЛЬСНОЕ ПАРАЛЛЕЛЬНОЕ ПОДКЛЮЧЕНИЕ DC200

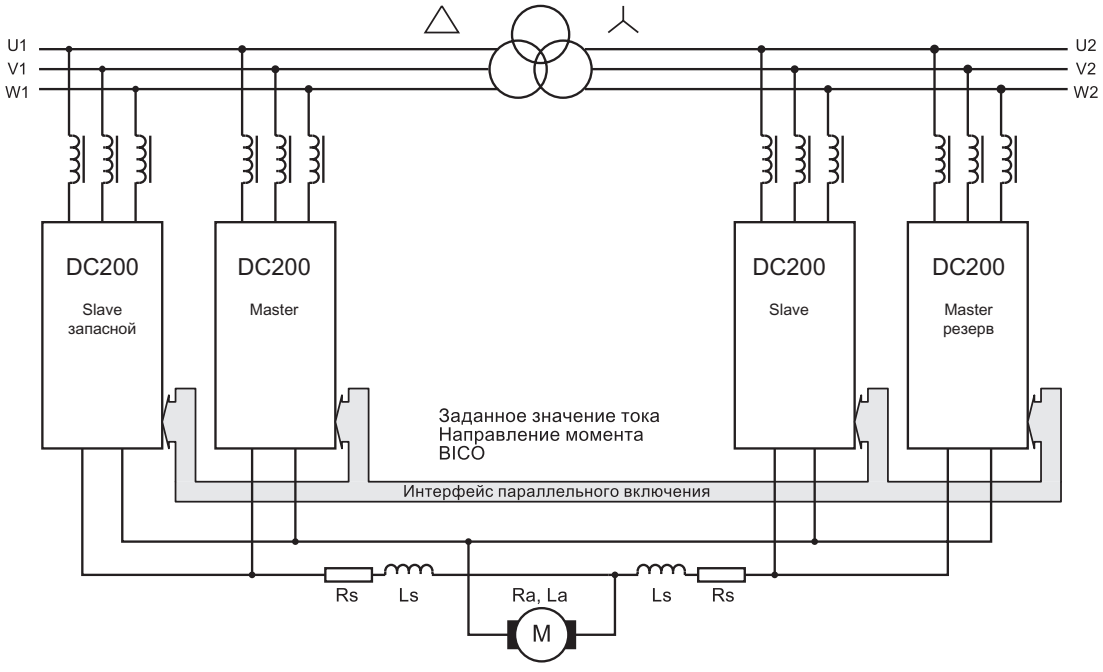

TECHNOGROUP
HIGH TECHNOLOGY EQUIPMENT

ТАБЛИЦА ДОПОЛНИТЕЛЬНЫХ ОПЦИЙ

Код опции	Основные параметры
G00	Расширенная CUD слева
G10	Стандартная CUD справа
G11	Расширенная CUD справа
G20	Коммуникационная плата PROFINET CBE20 слева
G21	Коммуникационная плата PROFINET CBE20 справа
S01	Карта памяти слева
S02	Карта памяти справа
L11	Силовая часть цепи возбуждения 2Q
L10	Без силовой части цепи возбуждения
L05	Питание блока электроники для подключения к 24 В DC
L04	Питание якорной цепи со сверхнизким напряжением 10...50 В
L20	Привод без вентилятора
M10	Никелированные медные шины
G63	Клеммная колодка для установки в шкаф
L15	Внешний датчик для температуры окружающей среды или температуры на входе
M08	Лакированные платы
S50	Управление переключением топологии силовой части для параллельных и последовательных соединений

ЛИНЕЙКИ ОБОРУДОВАНИЯ СЕМЕЙСТВА TG DRIVE

TG1000

ВЫСОКОВОЛЬТНЫЕ
ЭЛЕКТРОПРИВОДЫ
ЧАСТОТЫ

TG910

НИЗКОВОЛЬТНЫЕ
ЭЛЕКТРОПРИВОДЫ
ЧАСТОТЫ

TG880

НИЗКОВОЛЬТНЫЕ
ЭЛЕКТРОПРИВОДЫ ЧАСТОТЫ

TG Start

ВЫСОКОВОЛЬТНЫЕ
УСТРОЙСТВА
ПЛАВНОГО ПУСКА

TECHNOGROUP
HIGH TECHNOLOGY EQUIPMENT

15 ЛЕТ НА РЫНКЕ

АО «ТЕХНОГРУПП»

196158, Санкт-Петербург,
Пулковское шоссе 40/4

+7 (812) 998-98-93
https://technogroupp.com
https://tgdrive.ru